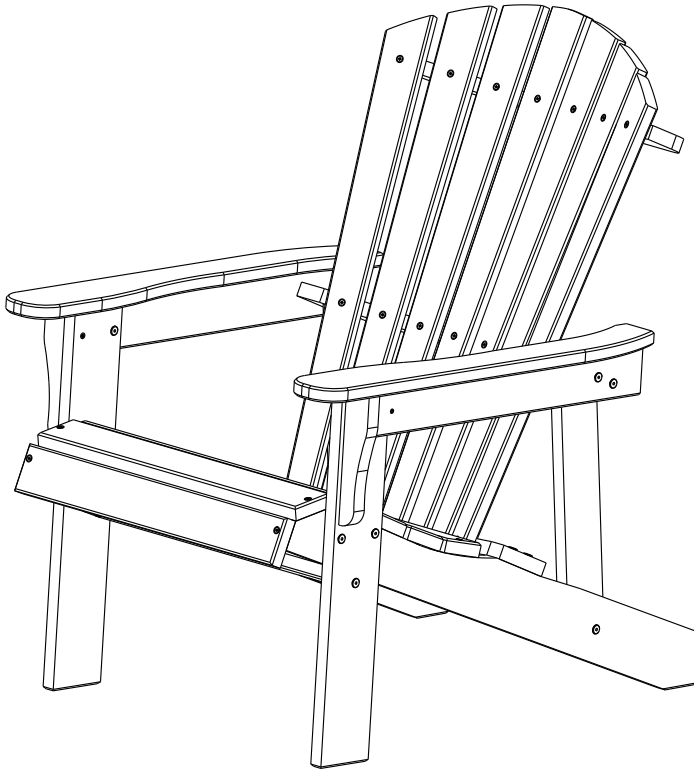

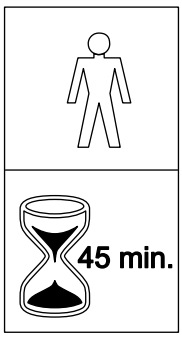

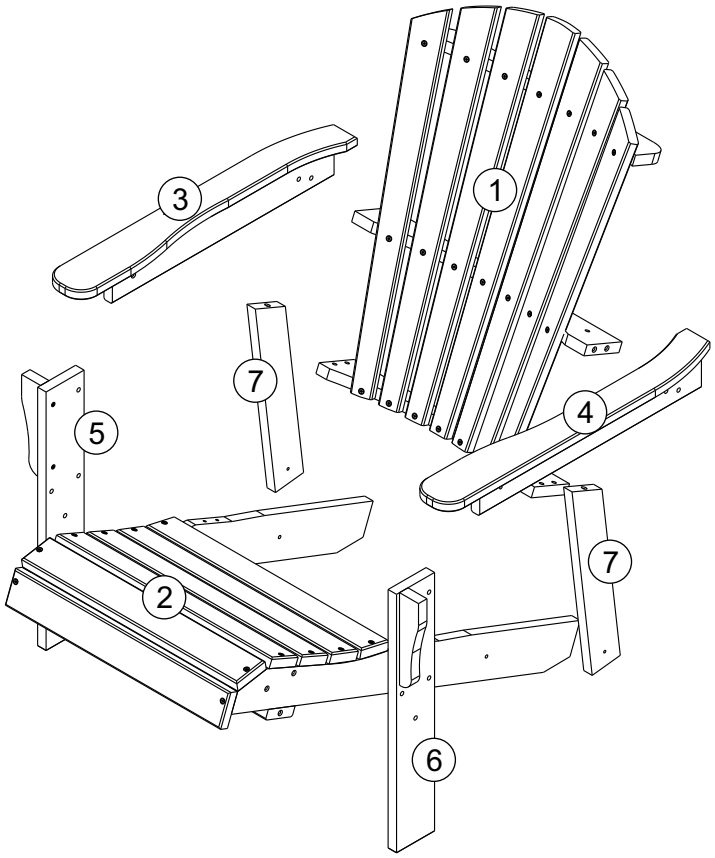

A	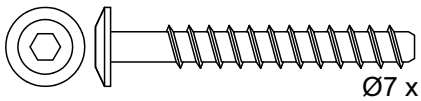 Ø7 x 50 mm	16
B	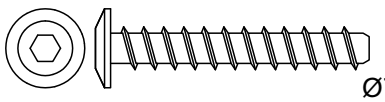 Ø7 x 40 mm	04
C	 Allen key	01

RECOMENDAÇÕES:

1- Antes de iniciar a montagem do seu produto, confira as partes e componentes.
Siga atentamente a leitura dos passos e as ilustrações desse manual;
2- A montagem do produto deverá ser feita em uma superfície limpa e plana.
Aconselhamos utilizar a embalagem para forrar o chão a fim de não danificar o produto;
3- Os parafusos devem ser apertados periodicamente;
4- Evitar batidas e o contato com objetos cortantes;
5- Partes do produto com incidência de luz, estão sujeitas a alterações de cor;
6- Limpeza deve ser feita com pano levemente umedecido com água e após pano seco.
Nunca utilize produtos químicos ou abrasivos.

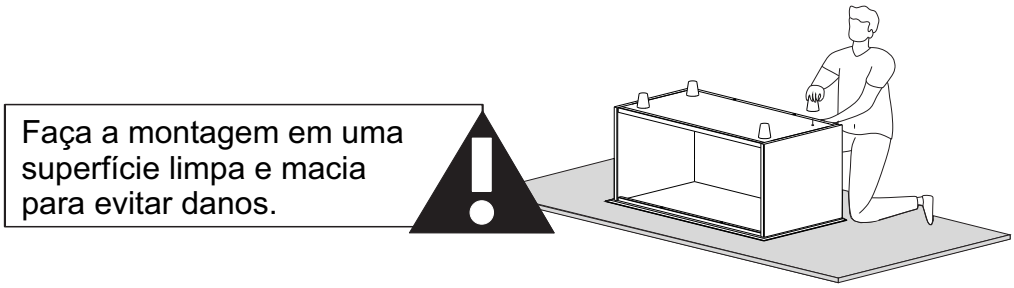

Conselhos de segurança

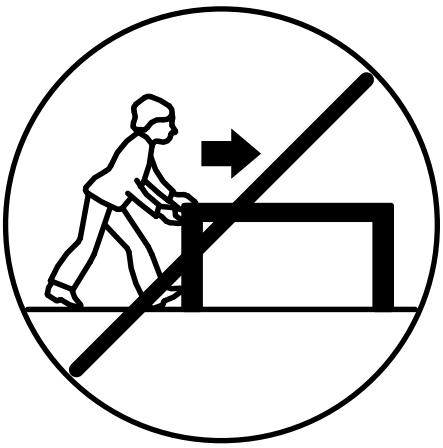

►Não deslize o produto ao longo do piso.

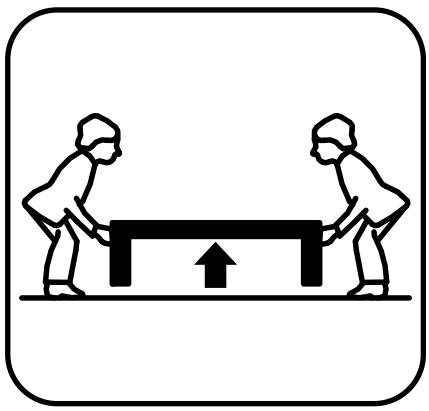

►Peça ajuda a pelo menos mais uma pessoa para levantar e carregar.



►Não suba no produto e nunca o utilize como escada.

01

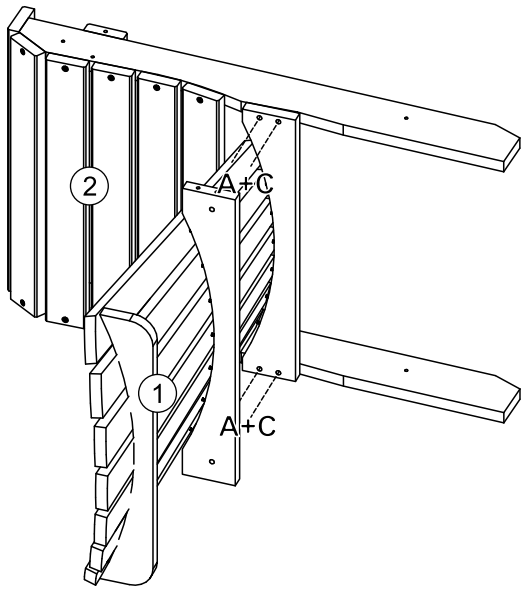

A	Ø7 x 50 mm	04
C	Allen key	01

02

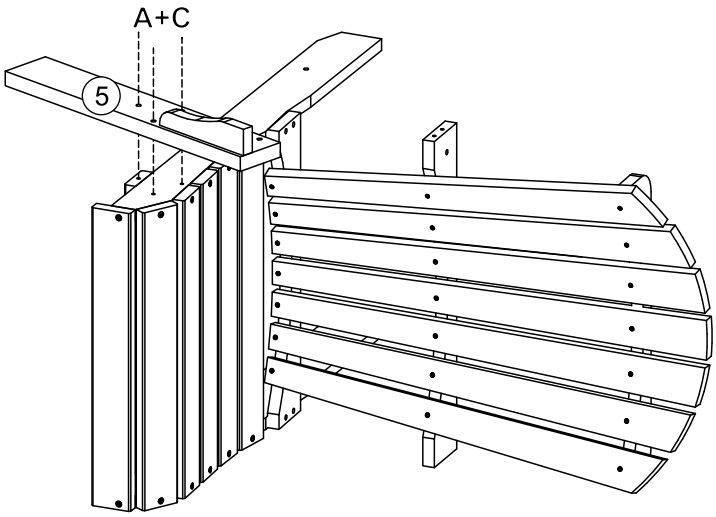

A	Ø7 x 50 mm	03
C	Allen key	01

03

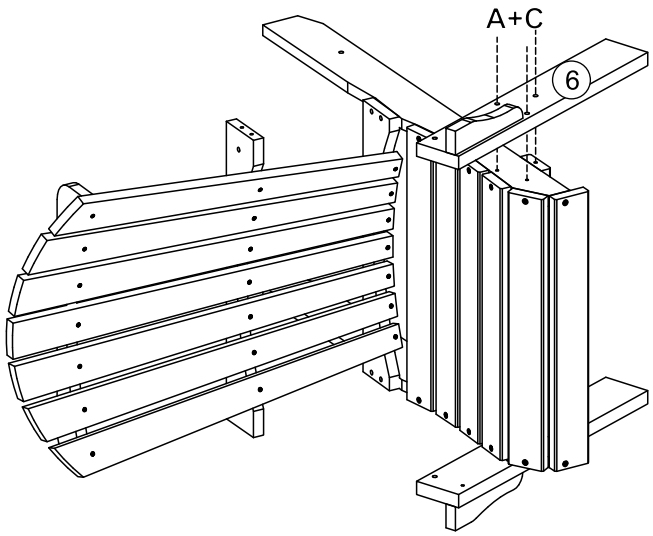

A	Ø7 x 50 mm	03
C	Allen key	01

04

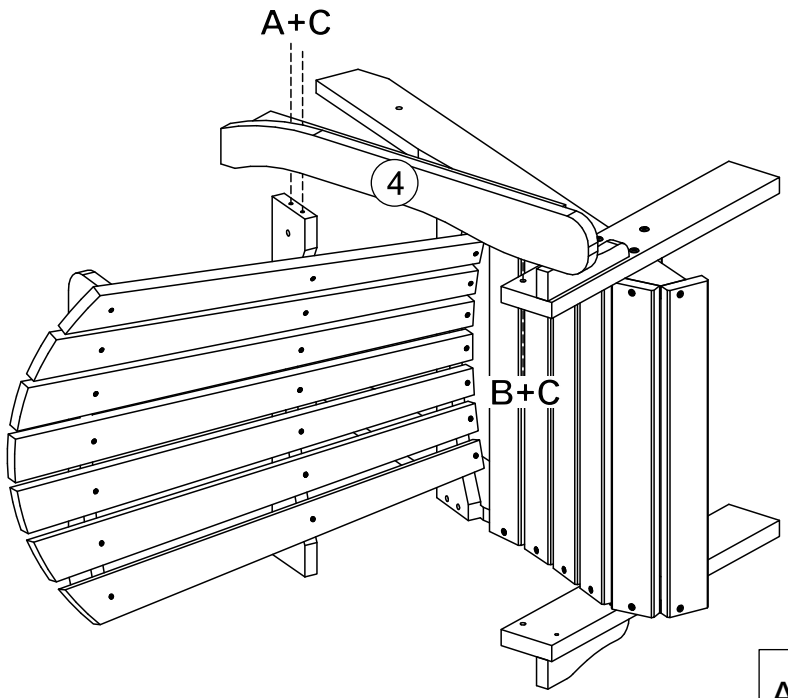

A	Ø7 x 50 mm	02
B	Ø7 x 40 mm	01
C	Allen key	01

05

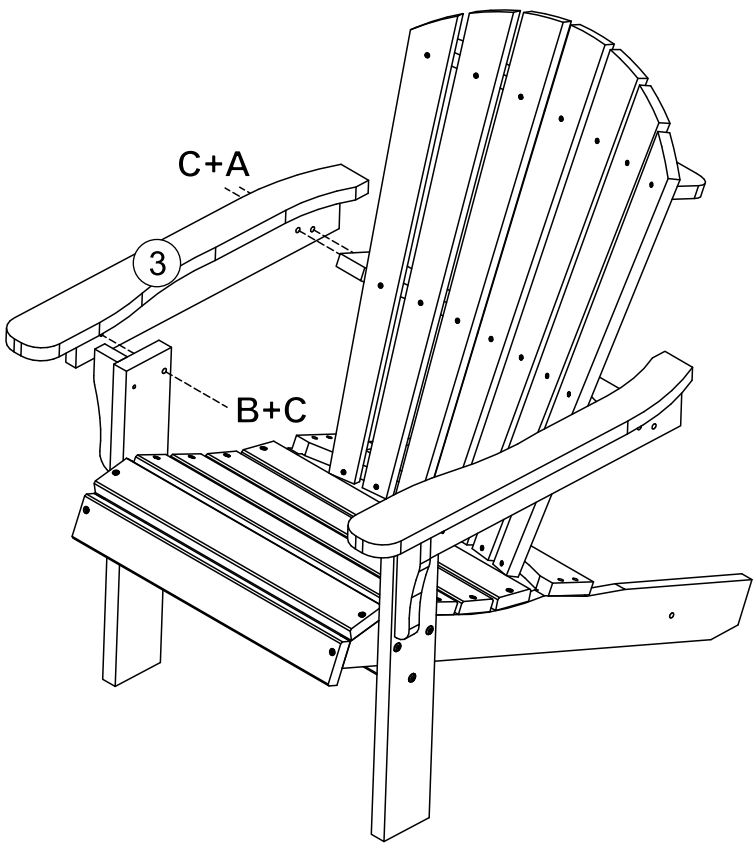

A	Ø7 x 50 mm	02
B	Ø7 x 40 mm	01
C	Allen key	01

06

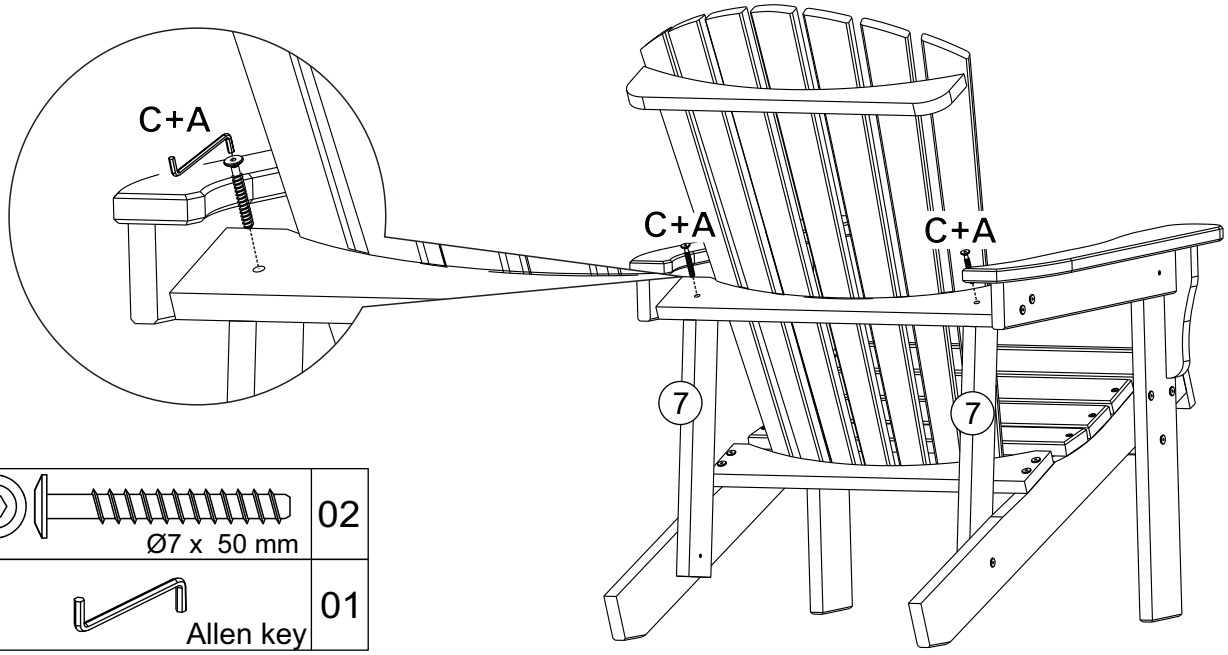

A	Ø7 x 50 mm	02
C	Allen key	01

07

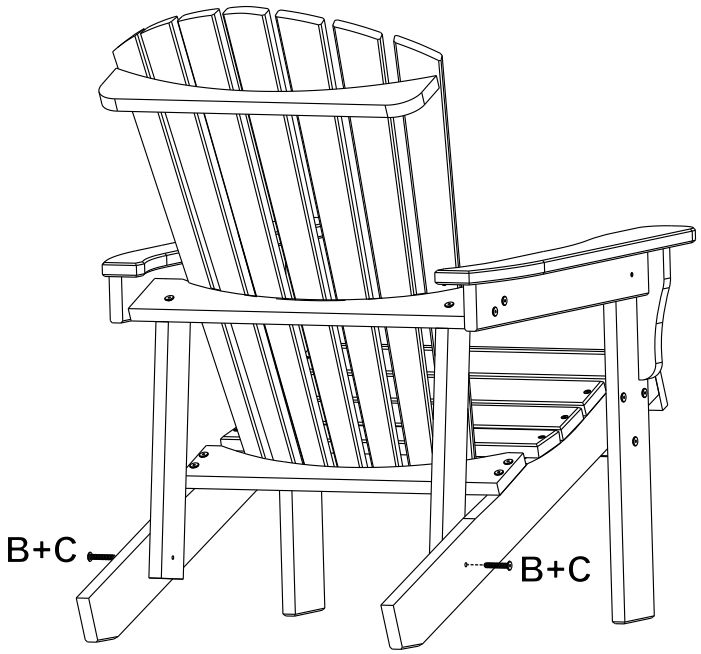

B	Ø7 x 40 mm	02
C	Allen key	01

08

